BS 2620 MT 3~ 230

Transportabele slijtvaste drainage pompen geschikt voor
toepassingen in water met slijtende delen zoals, zand, klei en gravel.
Voor toepassingsgebieden zoals bouwplaatsen en mijnen.
Materiaaluitvoeringen uit lichtmetaal, roestvaststaal en gietijzer.

Technische specificaties

Curves according to: Schoon water [100%],4 °C,1000 kg/m³,1,569 mm²/s

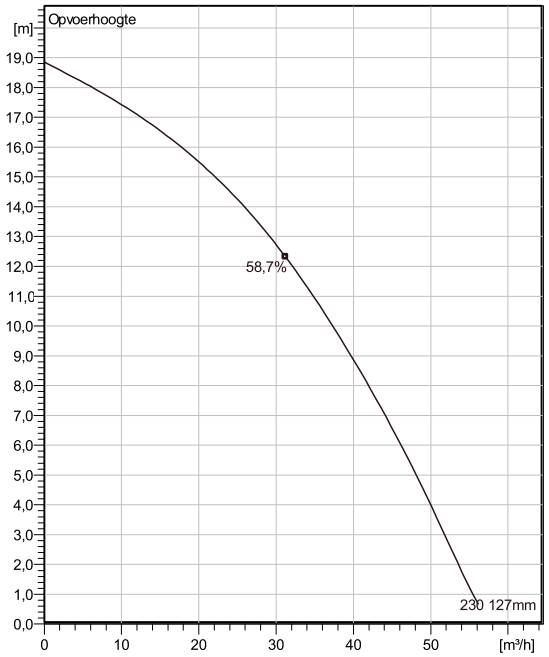

Curve: ISO 9906

Nominal (mean) data shown. Under- and over-performance from this data should be expected due to standard manufacturing tolerances.
Please consult your local Flygt representative for performance guarantees.

Configuration

Motor number
B2620.172 13-10-2BB-W 2.2KW

Soort installatie
S - Semi permanent, Nat

Impeller diameter
127 mm

Discharge diameter
75 mm

Pump information

Impeller diameter
127 mm

Discharge diameter
75 mm

Inlet diameter
63 mm

Maximum operating speed
2800 rpm

Aantal bladen
5

Max. temperatuur vloeistoffen
40 °C

Materials

Waaier
Hard-Iron

Project omschrijving	Xylect-20243401	**Aangemaakt door:**	
Zoekresultaat	0	**Aangemaakt op** 11/24/2024	**Laatste wijziging** 11/24/2024

BS 2620 MT 3~ 230

Technische specificaties

Motor - General

Motor number B2620.172 13-10-2BB-W 2.2KW	**Fasen** 3~	**Rated speed** 2800 rpm	**Nominaal vermogen** 2,2 kW
Approval No	**Aantal polen** 2	**Toegekende stroom** 4,7 A	**Stator variant** 1
Frequentie 50 Hz	**Nominale spanning** 400 V	**Isolatieklasse** F	**Type of Duty** S1
Version code 172			

Motor - Technical

Vermogensfactor - 1/1 Load 0,84	**Motor efficiency - 1/1 Load** 80,8 %	**Total moment of inertia** 0,00365 kg m²	**Max. aantal aanlopen per uur** 15
Vermogensfactor - 3/4 Load 0,78	**Motor efficiency - 3/4 Load** 83,1 %	**Aanloopstroom, directe start** 27 A	
Vermogensfactor - 1/2 Load 0,65	**Motor efficiency - 1/2 Load** 83,4 %	**Aanloopstroom, sterdriehoek** 8,99 A	

Project omschrijving	Xylect-20243401	**Aangemaakt door:**	
Zoekresultaat	0	**Aangemaakt op** 11/24/2024	**Laatste wijziging** 11/24/2024

BS 2620 MT 3~ 230

Performance curve

Duty point

Debiet	Opvoerhoogte

Curves according to: Schoon water [100%],4 °C,1000 kg/m³,1,569 mm²/s

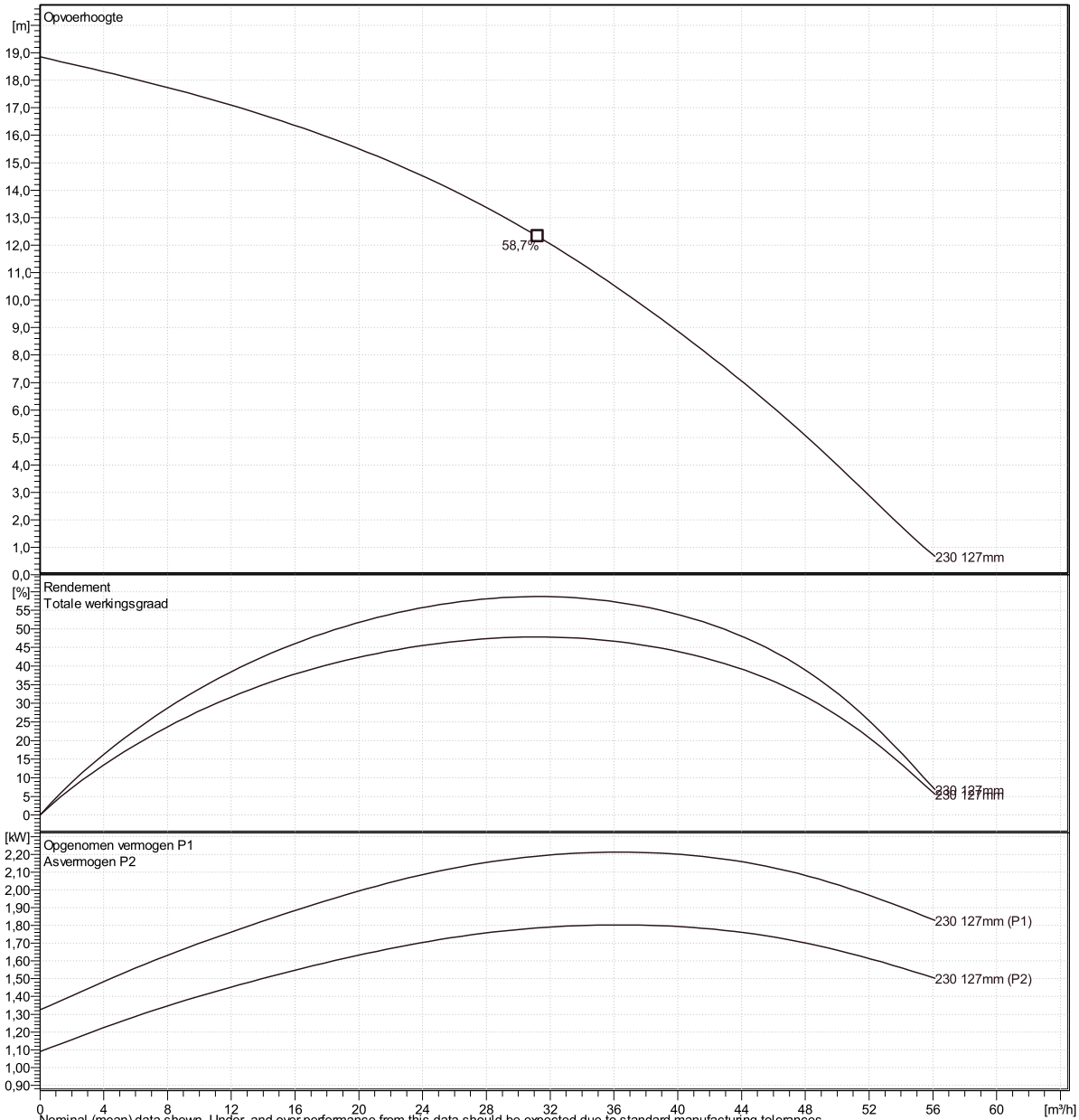

Nominal (mean) data shown. Under- and over-performance from this data should be expected due to standard manufacturing tolerances.
Please consult your local Flygt representative for performance guarantees.

Curve: ISO 9906

Project omschrijving	Project-20243401	**Aangemaakt door:**			
Zoekresultaat	0	**Aangemaakt op**	11/24/2024	**Laatste wijziging**	11/24/2024

BS 2620 MT 3~ 230

Duty Analysis

Curves according to: Schoon water 4 °C, 1000 kg/m³, 1,569 mm²/s

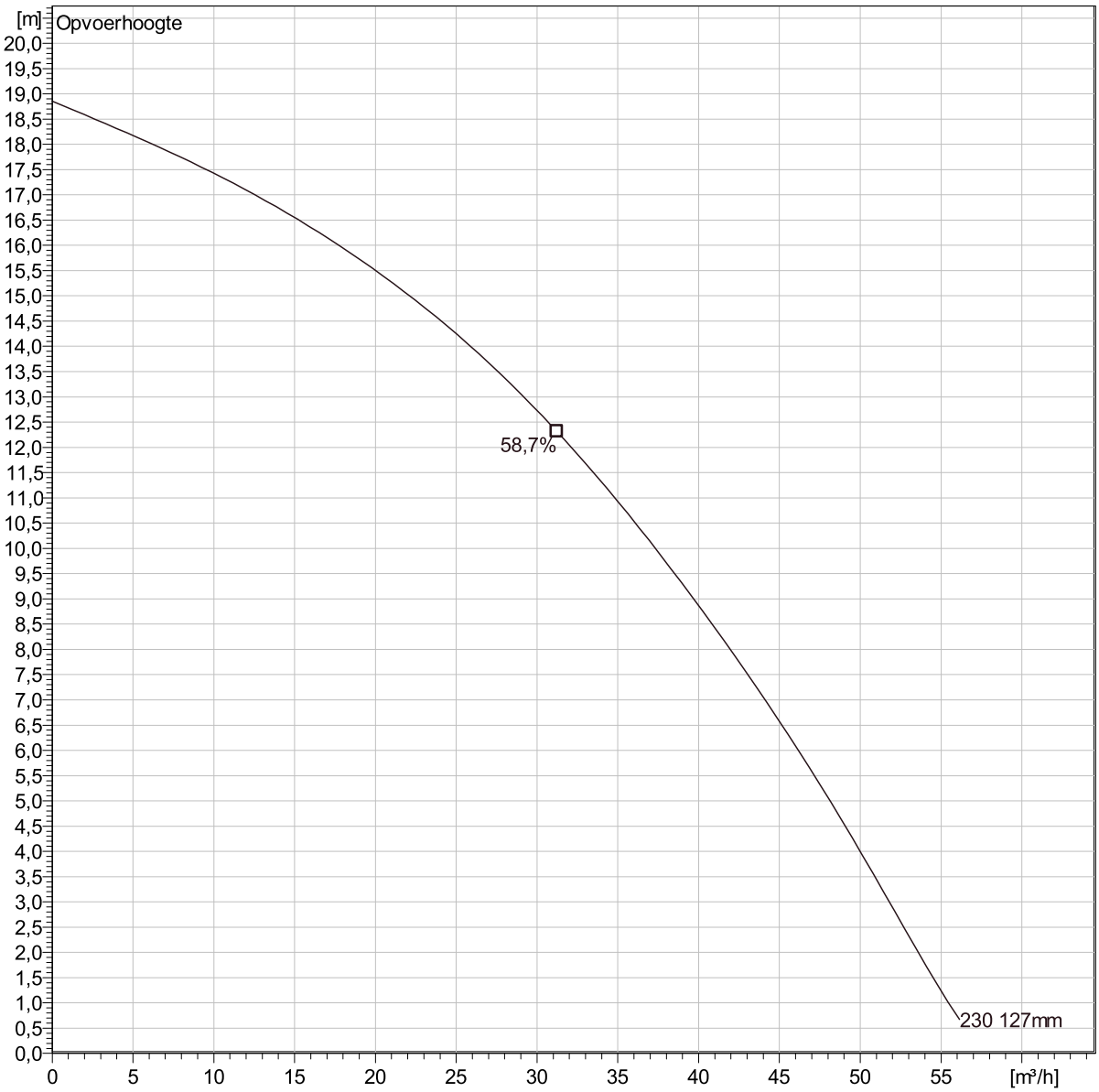

Operating characteristics

Pumps / Systems	Debiet	Opvoerhoogte	Asvermogen	Debiet	Opvoerhoogte	Asvermogen	Hydr.rend.	Specifieke energie	NPSHre

Project omschrijving	Xylect-20243401	**Aangemaakt door:**			
Zoekresultaat	0	**Aangemaakt op**	11/24/2024	**Laatste wijziging**	11/24/2024

POMPDIRECT

BS 2620 MT 3~ 230

Dimensional drawing

FLYGT a xylem brand

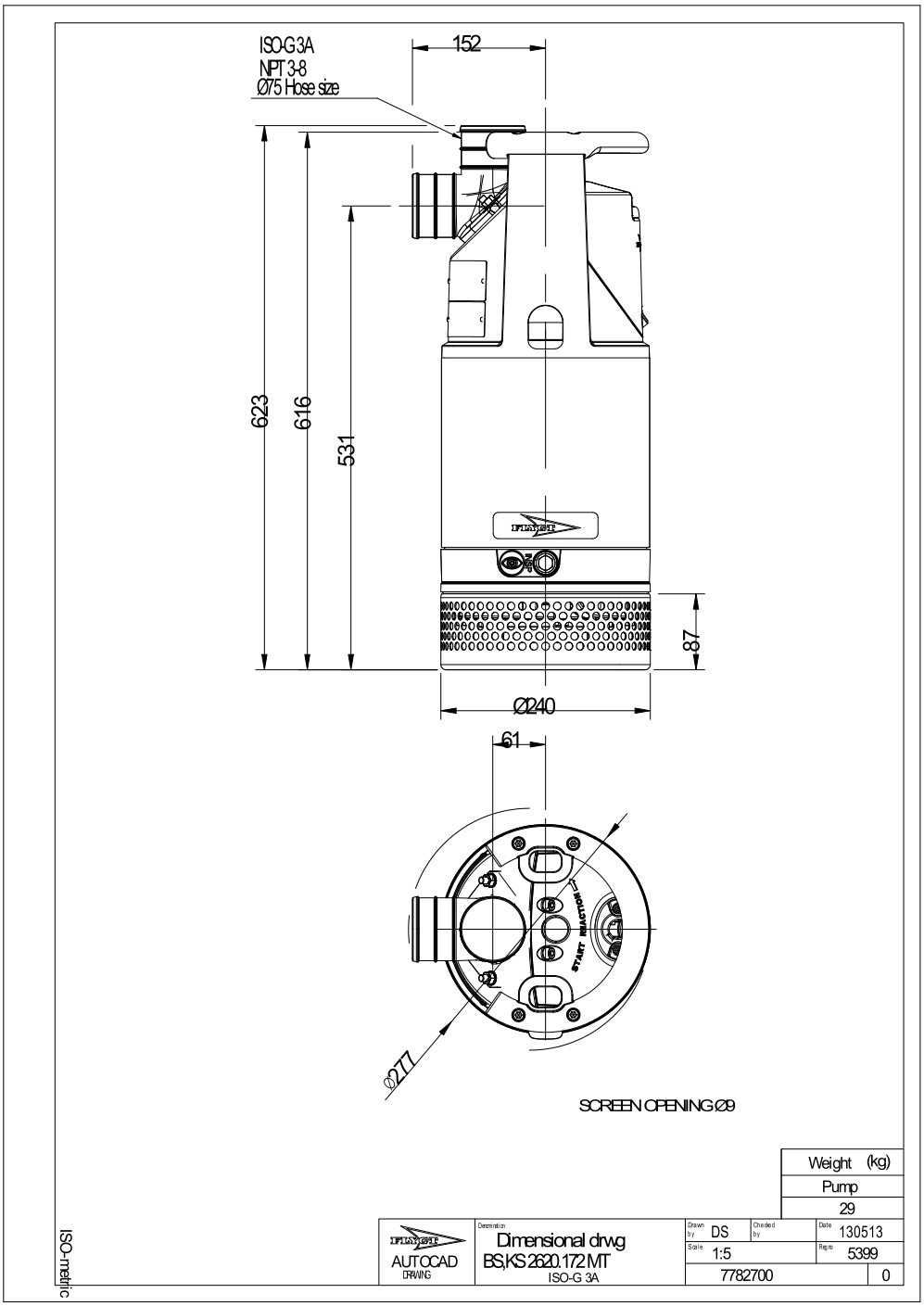

Project omschrijving	Xylect-20243401	**Aangemaakt door:**	
Zoekresultaat	0	**Aangemaakt op** 11/24/2024	**Laatste wijziging** 11/24/2024